Flotide Sandfilter polyester gelbelagd 63 mm / 2" metrik/imperial limkoppling 2,5bar svart type SMG900 (7011877)



FLOTIDE

bevo
bringing water to life

TEKNISKA SPECIFIKATIONER

Färg	svart
Material	polyester gelbelagd
Anslutning	metrik/imperial limkoppling
Tryck	2,5 bar
Max temp.	43 °C
Typ	SMG900
Storlek	63 mm / 2"
WebshopURL	https://www.bevo.com/sv-se/flotide-sandfilter-polyester-gelbelagd-63-mm-2-metrik-imperial-limkoppling-2-5bar-groen-type-smg900-7011877
Diameter	920 mm
Vikt	57.8 kg
Sand	375 kg
Filteryta	0.64 m^2
Max flow rate	31.8 m^3/h
Max poolvolym	159 m^3

DIMENSIONER

A	1165 mm
B	920 mm
BInches	32
C	669 mm
D	583 mm

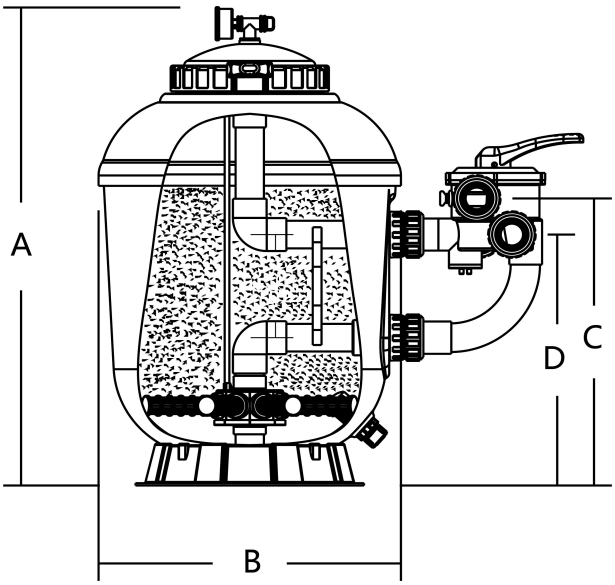

PRODUKTINFORMATION

Denna gelcoat-filtertank har blivit väl mottagen av branschen på grund av hållbara, pålitliga prestanda och den snygga gelbelagda fiberglasytan. Med UV-beständigt material fortsätter den att prestera under många år vid långvarigt solljus. "SMG"-seriens sidmonterade filter är utrustade med en sex-läges sidmonterad flerportsventil och ABS-kanter. Stäng av pumpen före varje spakåtgärd.

- Korrosionsbeständig fiberglastank med gelbeläggning
- Slät finish
- ABS invändig rörledningskonstruktion
- Genomskinligt lock för snabb kontroll av filtermedie
- Luftningsventil
- 6-vägs sidmonterad ventil
- Garantiperiod: 2 år

Genererad den: 06/11/2026

Bevo Nordic A/S
Pakhusgården 54
5000 Odense C
Danmark
+45 66 19 25 45
info@bevo.dk
http://www.bevo.com