Tefen Doseringspump 2" x 10 mm x 2" utvändig gänga x slangkoppling x utvändig gänga type MixRite TF 25 0.3% - 2.5% (7024298)



tefen
Flow & Dosing Solutions

bevo
bringing water to life

TEKNISKA SPECIFIKATIONER

Typ	MixRite TF 25
Packningsmaterial	NBR
Anslutning	utvändig gänga x slangkoppling x utvändig gänga
Flow range	2000 - 25000 L/h
Storlek	2" x 10 mm x 2"
WebshopURL	https://www.bevo.com/sv-se/tefen-doseringspump-2-x-10-mm-x-2-utvaendig-gaenga-x-slangkoppling-x-utvaendig-gaenga-type-mixrite-tf-25-0.3-2.5-7024298
Justerbar blanding	0,3 - 2,5%
Rek. tryck	1.0 - 8.0 bar

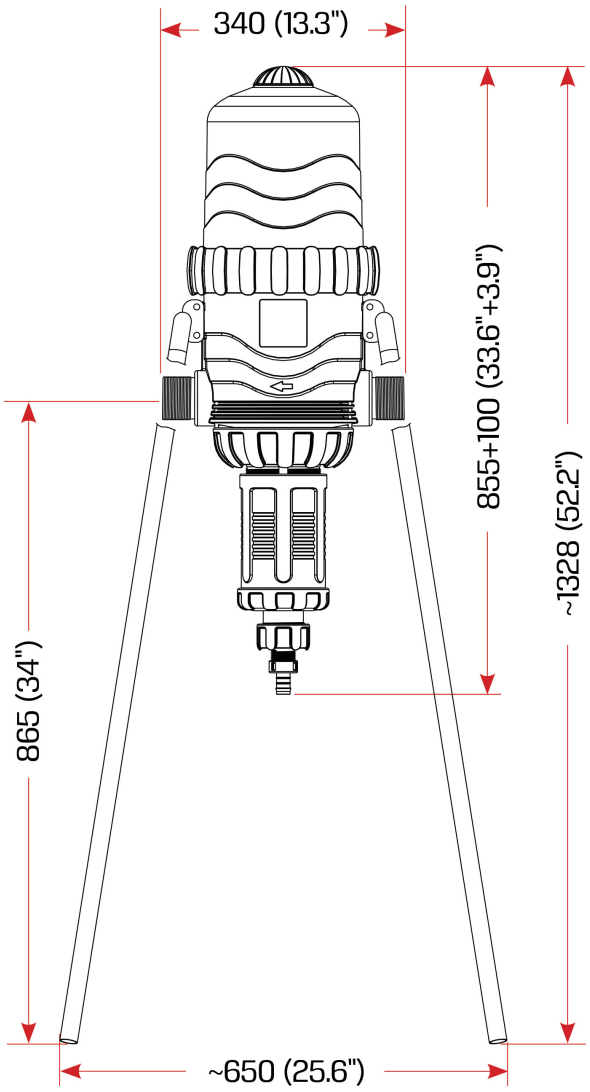

Pressure Loss

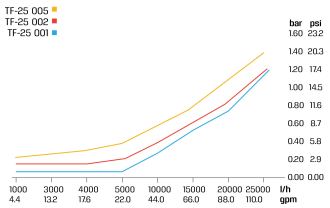

Max. injection rate/h

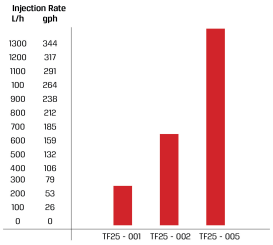

	L (Height)	
	On/Off	Air Release
Max.	1030 (40.5")	1000 (39.3")
Min.	880 (34.6")	900 (35.4")

PRODUKTINFORMATION

Levereras med sugslang, monteringsfäste och 4 stödben och tätningssats.
Sugslangens längd är 2,5 m lång.

bevo
bringing water to life

Rekommenderas för användning av gödningsmedel och inte med syror.
Se vår kemiska kompatibilitetstabell för att välja rätt modell för din applikation.

Genererad den: 20/11/2026

Bevo Nordic A/S
Pakhusgården 54
5000 Odense C
Danmark
+45 66 19 25 45
info@bevo.dk
http://www.bevo.com