VDL Muff PVC-U 90 mm limsockel 10bar grå (7002446)

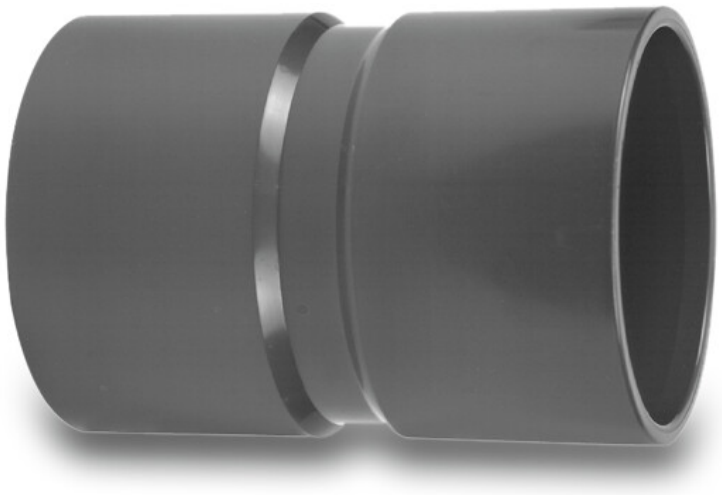

Van de Lande

bevo
bringing water to life

TEKNISKA SPECIFIKATIONER

Färg	grå
Material	PVC-U
Anslutning	limsockel
Storlek	90 mm
WebshopURL	https://www.bevo.com/sv-se/vdl-muff-pvc-u-90-mm-limsockel-10bar-graa-7002446
Tryck	10 bar

DIMENSIONER

L	138 mm
P-1	53 mm
P-2	53 mm
ØDi-1	90 mm
ØDi-2	90 mm

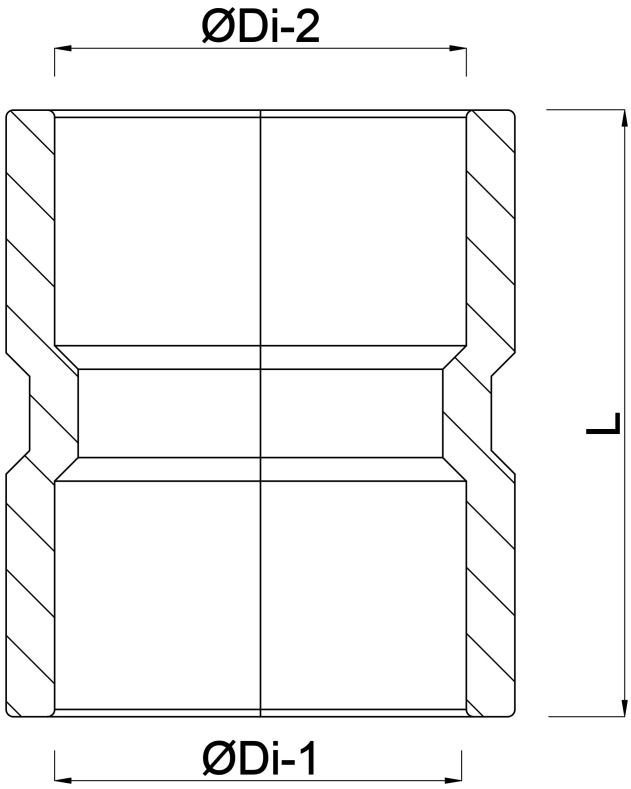

Genererad den: 01/11/2026

Bevo Nordic A/S
Pakhusgården 54
5000 Odense C
Danmark
+45 66 19 25 45
info@bevo.dk
http://www.bevo.com

bevo
bringing water to life