Profec Blindfläns stål DN32 DIN fläns 16bar PN16 (1180253)



PROFEC

bevo
bringing water to life

TEKNISKA SPECIFIKATIONER

Material	stål
Anslutning	DIN fläns
DIN Standard	DIN 2527
Fläns	PN16
Tryck	16 bar
Storlek	DN32
WebshopURL	https://www.bevo.com/sv-se/profec-blindflaens-staal-dn32-din-flaens-16bar-pn16-1180253
Yttre Ø	140 mm
Vikt	1.81 kg
Tjocklek	16 mm
PCD	100 mm
Bulthål	18 mm
Hål	4

DIMENSIONER

O	18 mm

PCD	100 mm

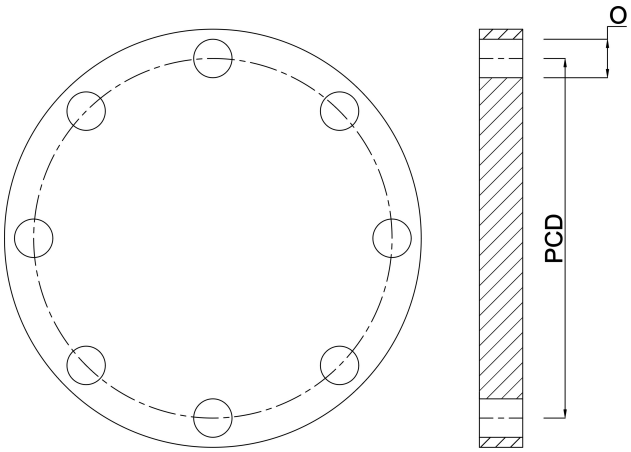

Genererad den: 01/11/2026

Bevo Nordic A/S
Pakhusgården 54
5000 Odense C
Danmark
+45 66 19 25 45
info@bevo.dk
http://www.bevo.com