VDL Reduktionsbussning PVC-U 400 mm x 280 mm limsockel 6bar grå (7018144)

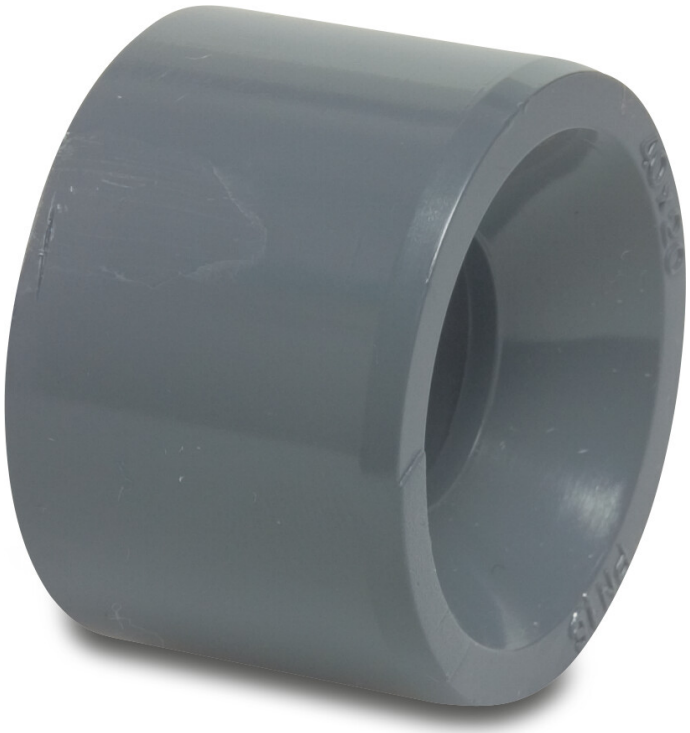

Van de Lande

bevo
bringing water to life

TEKNISKA SPECIFIKATIONER

Färg	grå
Material	PVC-U
Storlek	400 mm x 280 mm
Anslutning	limsockel
WebshopURL	https://www.bevo.com/sv-se/vdl-reduktionsbussning-pvc-u-400-mm-x-280-mm-limsockel-6bar-graa-7018144
Tryck	6 bar

DIMENSIONER

L	206 mm
Lb	206 mm
P-1	146 mm
ØDi-2	280 mm
ØDo-1	400 mm

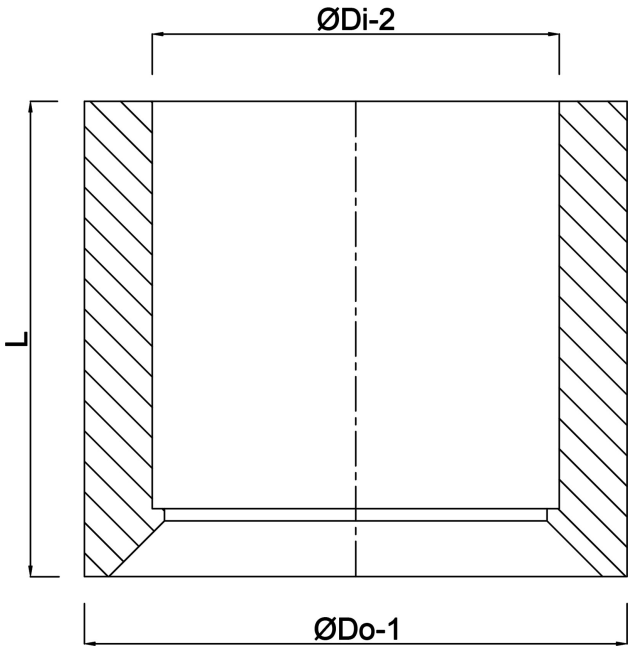

Genererad den: 01/11/2026

Bevo Nordic A/S
Pakhusgården 54
5000 Odense C
Danmark
+45 66 19 25 45
info@bevo.dk
http://www.bevo.com