Reduktionsmuff PVC-U 225 mm x 200 mm limsockel 10bar grå type extruderad (0100039)



bevo
bringing water to life

TEKNISKA SPECIFIKATIONER

Färg	grå
Typ	extruderad
Material	PVC-U
Anslutning	limsockel
Tryck	10 bar
Storlek	225 mm x 200 mm
WebshopURL	https://www.bevo.com/sv-se/reduktionsmuff-pvc-u-225-mm-x-200-mm-limsockel-10bar-graa-type-extruderad-0100039

DIMENSIONER

L	315 mm
ØDi-1	225 mm
ØDi-2	200 mm

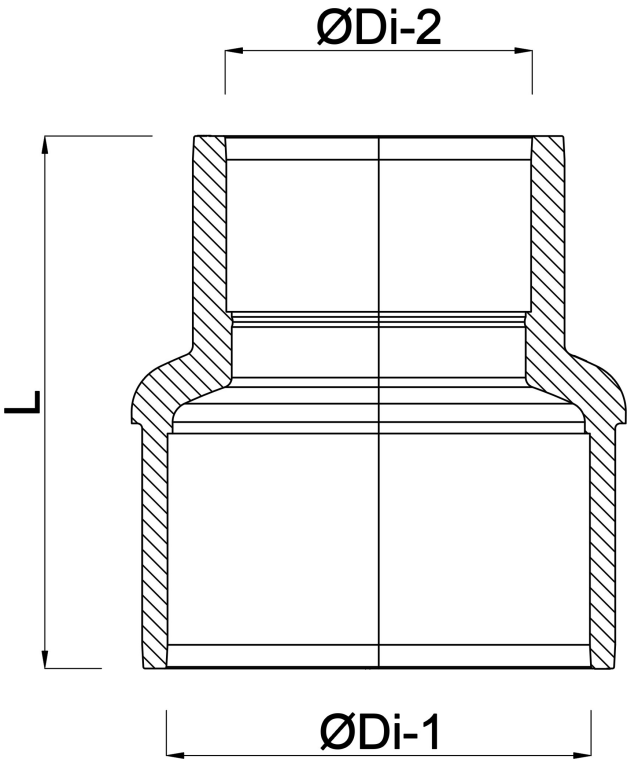

Genererad den: 01/11/2026

Bevo Nordic A/S
Pakhusgården 54
5000 Odense C
Danmark
+45 66 19 25 45
info@bevo.dk
http://www.bevo.com