VDL Reduktionsmuff PVC-U 140 mm x 125 mm limsockel 10bar grå type extruderad (7002468)



Van de Lande

bevo
bringing water to life

TEKNISKA SPECIFIKATIONER

Färg	grå
Typ	extruderad
Material	PVC-U
Storlek	140 mm x 125 mm
Anslutning	limsockel
WebshopURL	https://www.bevo.com/sv-se/vdl-reduktionsmuff-pvc-u-140-mm-x-125-mm-limsockel-10bar-graa-type-extruderad-7002468
Tryck	10 bar

DIMENSIONER

Form	handformad
L	217 mm
P-1	80 mm
P-2	72 mm
ØDi-1	140 mm
ØDi-2	125 mm

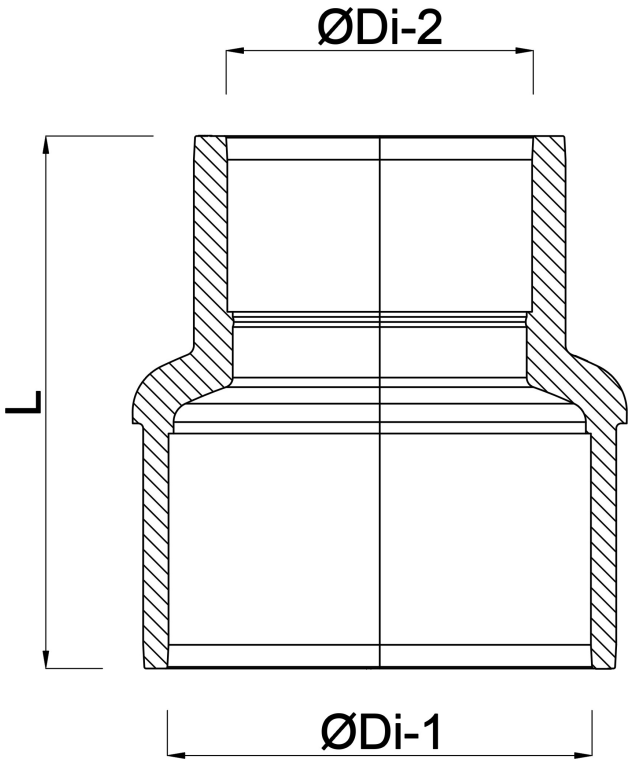

Genererad den: 01/11/2026

Bevo Nordic A/S
Pakhusgården 54
5000 Odense C
Danmark
+45 66 19 25 45
info@bevo.dk
http://www.bevo.com

bevo
bringing water to life