3-vägs kulventil L-borrning PVC-U 25 mm limsockel 10bar DN20 grå type L-borrad sid-uppkopplong (0111642)



bevo
bringing water to life

TEKNISKA SPECIFIKATIONER

Färg	grå
Typ	L-borrad
Material	PVC-U
Funktion	handtag
Handtagsfärg	röd
Handtagsmaterial	PVC-U
Materialhus	PVC-U
Packningsmaterial	PTFE/EPDM
Kulborrning	L-borrning
Anslutningstyp	sid-uppkopplong
Anslutning	limsockel
Temperatur intervall	0°C - 60°C
Tryck	10 bar
Storlek	25 mm
WebshopURL	https://www.bevo.com/sv-se/3-vaegs-kulventil-l-borrning-pvc-u-25-mm-limsockel-10bar-dn20-graa-type-l-borrad-sid-uppkopplong-0111642
DN	20

DIMENSIONER

Ct-1	52 mm
Lb	123 mm
R	85 mm
ØDf	20 mm
ØDi-1	25 mm
ØDi-2	25 mm

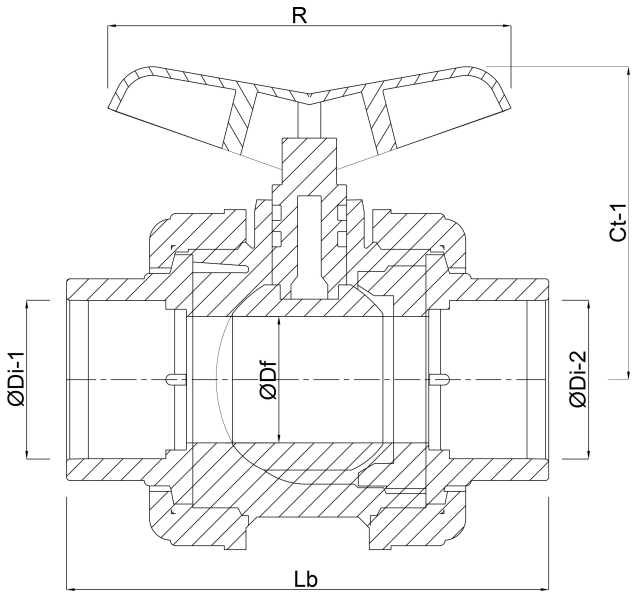

Genererad den: 31/10/2026

Bevo Nordic A/S
Pakhusgården 54
5000 Odense C
Danmark

bevo
bringing water to life

+45 66 19 25 45
info@bevo.dk
http://www.bevo.com

bevo
bringing water to life