Tefen Doseringspump 3/4" x 16 mm x 3/4" utvändig gänga x slangkoppling x utvändig gänga type MixRite 2.5 On/Off 0.4% - 4% (7024291)



tefen
Flow & Dosing Solutions

bevo
bringing water to life

TEKNISKA SPECIFIKATIONER

Typ	MixRite 2.5 On/Off
Packningsmaterial	NBR
Anslutning	utvändig gänga x slangkoppling x utvändig gänga
Flow range	7 - 2500 L/h
Storlek	3/4" x 16 mm x 3/4"
WebshopURL	https://www.bevo.com/sv-se/tefen-doseringspump-3-4-x-16-mm-x-3-4-utvaendig-gaenga-x-slangkoppling-x-utvaendig-gaenga-type-mixrite-2.5-on-off-0.4-4-7024291
Justerbar blanding	0,4 - 4%
Rek. tryck	0.2 - 8.0 bar

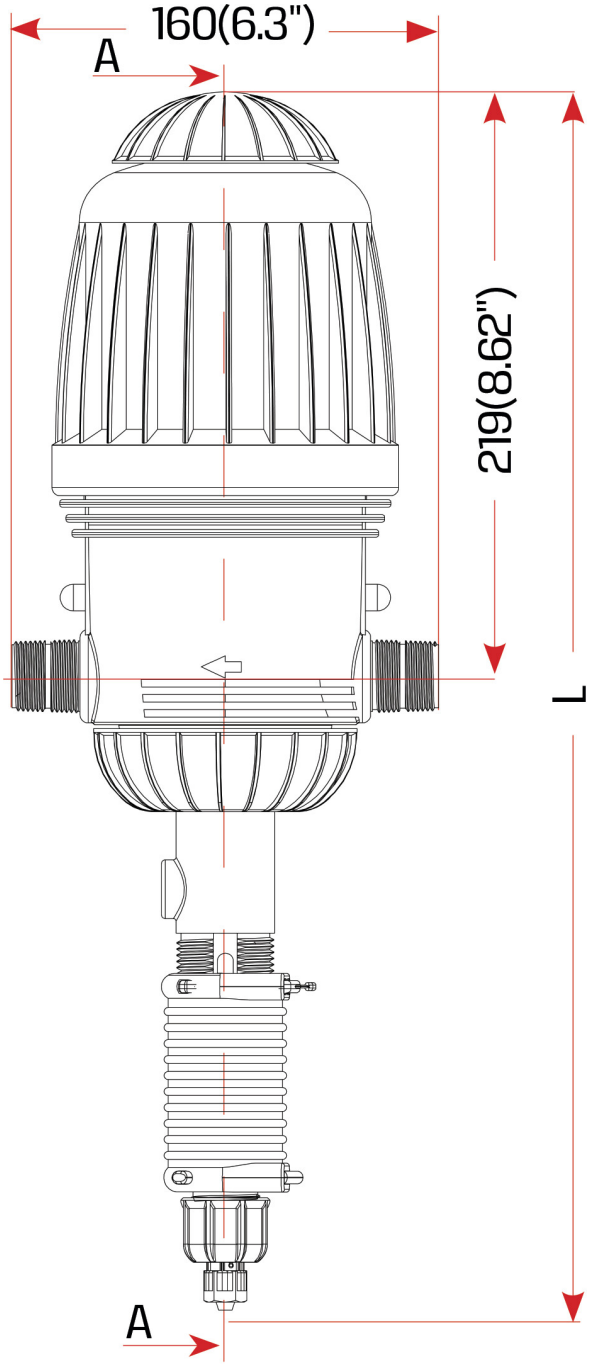

Pressure Loss

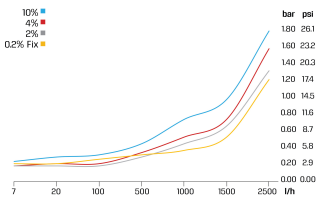

Max. injection rate/h

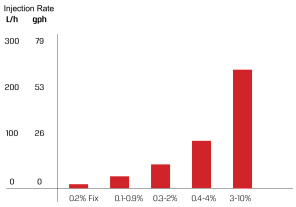

	L (Height)	
	On/Off	Air Release
Max.	528 (20.7")	496 (19.5")
Min.	497 (19.5")	457 (17.9")

bevo
bringing water to life

PRODUKTINFORMATION

Levereras med sugslang, monteringsfäste och tätningssats.
Sugslangens längd är 1,5 m lång.
Rekommenderas för användning av gödningsmedel och inte med syror.
Se vår kemiska kompatibilitetstabell för att välja rätt modell för din applikation.

Genererad den: 20/11/2026

Bevo Nordic A/S
Pakhusgården 54
5000 Odense C
Danmark
+45 66 19 25 45
info@bevo.dk
http://www.bevo.com