VDL Ändstycke set PVC-U 32/40 mm x 1" limsockel/limkoppling x utvändig gänga 10bar grå (7002900)



Van de Lande

bevo
bringing water to life

TEKNISKA SPECIFIKATIONER

Färg	grå
Material	PVC-U
Anslutning	limsockel/limkoppling x utvändig gänga
Tryck	10 bar
Storlek	32/40 mm x 1"
WebshopURL	https://www.bevo.com/sv-se/vdl-aendstycke-set-pvc-u-32-40-mm-x-1-limsockel-limkoppling-10bar-graa-7002900

DIMENSIONER

H	18 mm
Lb	44 mm
ØDi-2	32 mm
ØDo-1	40 mm
ØDo-3	1 "

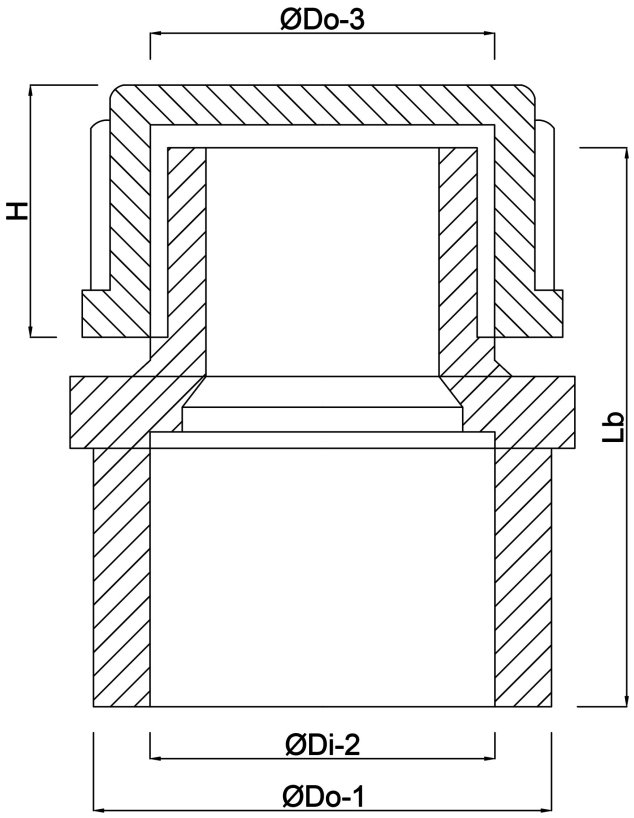

Genererad den: 20/11/2026

Bevo Nordic A/S
Pakhusgården 54
5000 Odense C
Danmark
+45 66 19 25 45
info@bevo.dk
http://www.bevo.com