VDL Reduktionsmuff PVC-U 225 mm x 160 mm limsockel 6bar grå type extruderad (7018070)



Van de Lande

bevo
bringing water to life

TEKNISKA SPECIFIKATIONER

Färg	grå
Typ	extruderad
Material	PVC-U
Storlek	225 mm x 160 mm
Anslutning	limsockel
WebshopURL	https://www.bevo.com/sv-se/vdl-reduktionsmuff-pvc-u-225-mm-x-160-mm-limsockel-6bar-graa-type-extruderad-7018070
Tryck	6 bar

DIMENSIONER

Form	handformad
L	340 mm
P-1	125 mm
P-2	90 mm
ØDi-1	225 mm
ØDi-2	160 mm

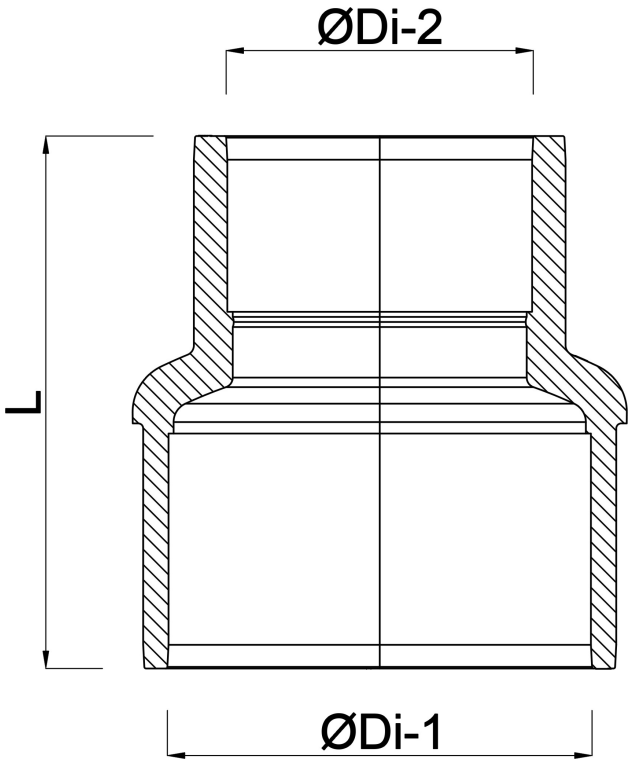

Genererad den: 01/11/2026

Bevo Nordic A/S
Pakhusgården 54
5000 Odense C
Danmark
+45 66 19 25 45
info@bevo.dk
http://www.bevo.com

bevo
bringing water to life