VDL Reduktionsmuff PVC-U 110 mm x 90 mm limsockel 12.5bar grå type extruderad (7002465)



Van de Lande

bevo
bringing water to life

TEKNISKA SPECIFIKATIONER

Färg	grå
Typ	extruderad
Material	PVC-U
Storlek	110 mm x 90 mm
Anslutning	limsockel
WebshopURL	https://www.bevo.com/sv-se/vdl-reduktionsmuff-pvc-u-110-mm-x-90-mm-limsockel-12.5bar-graa-type-extruderad-7002465
Tryck	12.5 bar

DIMENSIONER

Form	handformad
L	177 mm
P-1	64 mm
P-2	53 mm
ØDi-1	110 mm
ØDi-2	90 mm

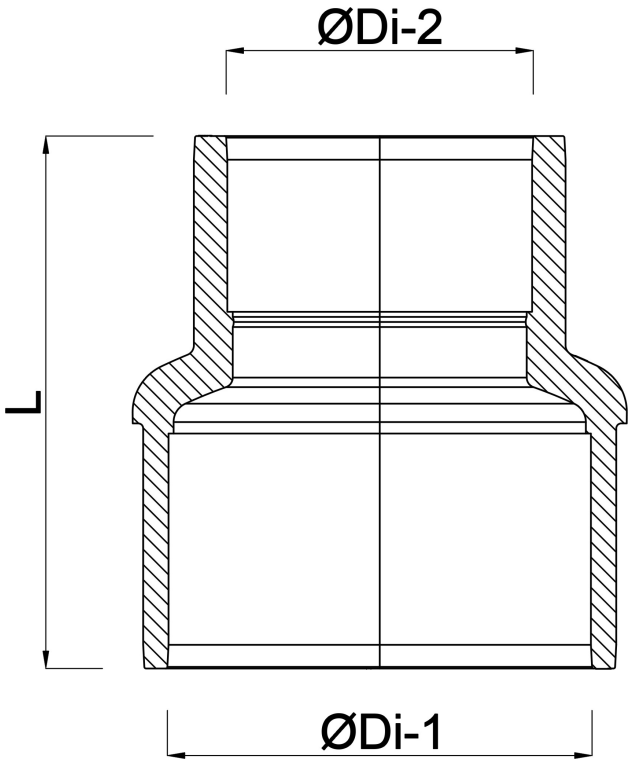

Genererad den: 01/11/2026

Bevo Nordic A/S
Pakhusgården 54
5000 Odense C
Danmark
+45 66 19 25 45
info@bevo.dk
http://www.bevo.com

bevo
bringing water to life